réf 7068 Verrou baionnette avec Boîtier de fixation

Latch
Riegel

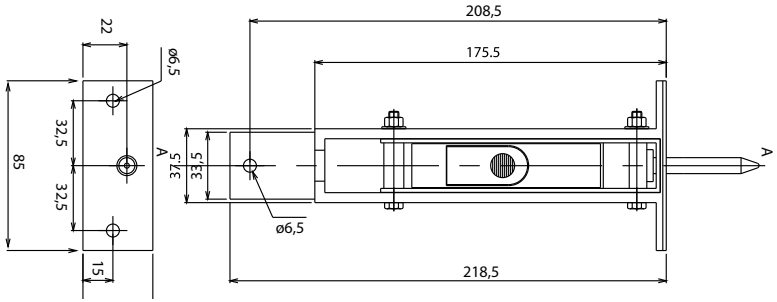

Verrou de trappe extérieure
Matière : Inox
Réf. : TGV, TER, THALYS

External trapdoor lock
Material : Stainless steel
Ref. : TGV, TER, THALYS

Klappenriegel außen
Werkstoff : Edelstahl
Ref. : TGV, TER, THALYS

réf 7592 Verrou baionnette diam 11

Latch
Riegel

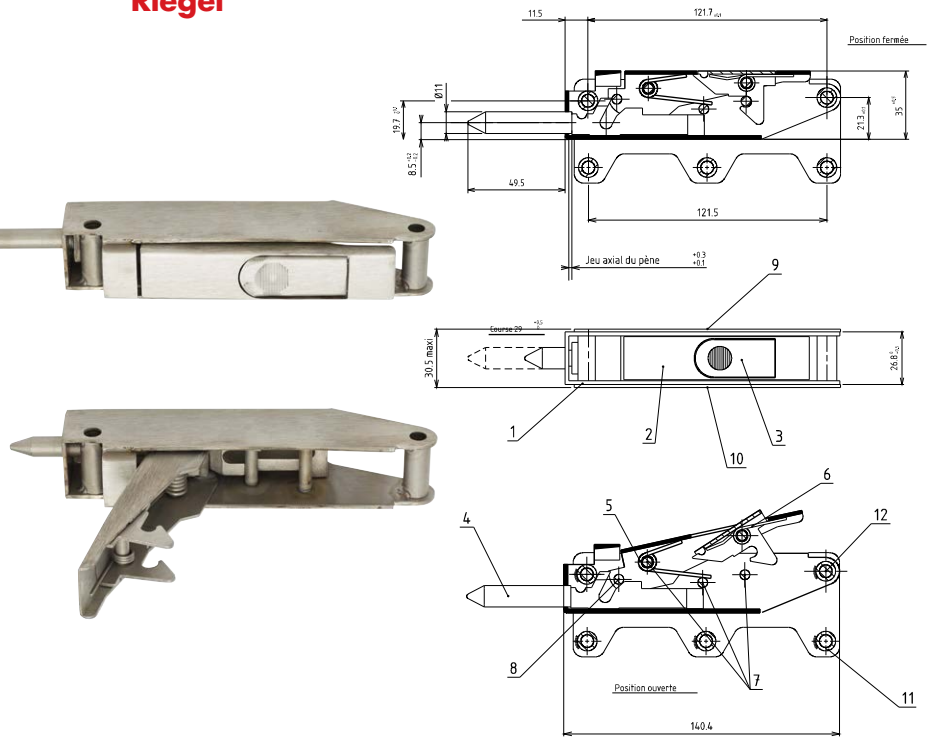

Verrou de trappe extérieur
Matière : Inox
Réf. : TGV, TER, THALYS

External trapdoor latch
Material : Stainless steel
Ref. : TGV, TER, THALYS

Klappenriegel aussen
Werkstoff : Edelstahl
Ref. : TGV, TER, THALYS