SERRURES DE PORTES DE TOILETTE

TOILET DOOR LOCKS TOILETTENTÜR SCHLOSSE

réf 6859 Serrure de toilette pour handicapés

Lock for public bathrooms for the disabled

Behindertentoilettenschloss

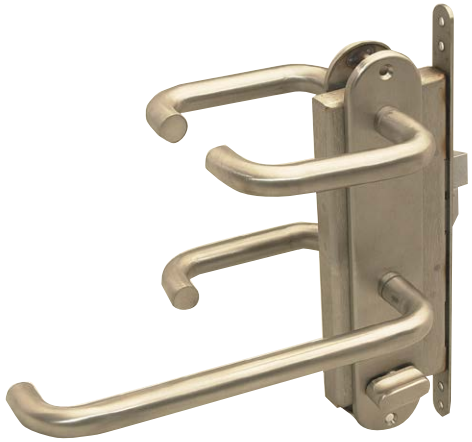

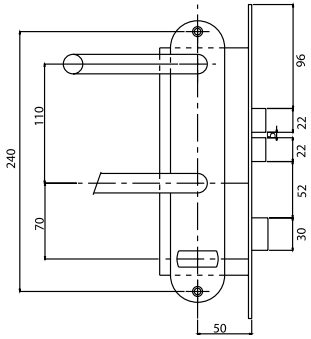

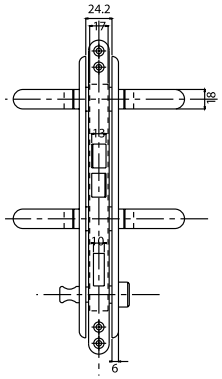

Serrure à larder avec bouton de condamnation
Pour portes de toilettes
Voyant Libre/occupé
Matière : Inox, acier
Réf. : Ned Train

Mortise lock with knob to close For public bathrooms for the disabled

Free/occupied signal
Material : Stainless steel, Steel
Ref. : Ned Train

Einsteckschloß mit Verriegelung
Für Türen von Behinderten-Toiletten
Signal frei/besetzt
Werkstoff : Edelstahl,Stahl
Ref. : Ned Train

réf 6810 Serrure de toilette

Lock for bathroom door

Toilettentür Schloss

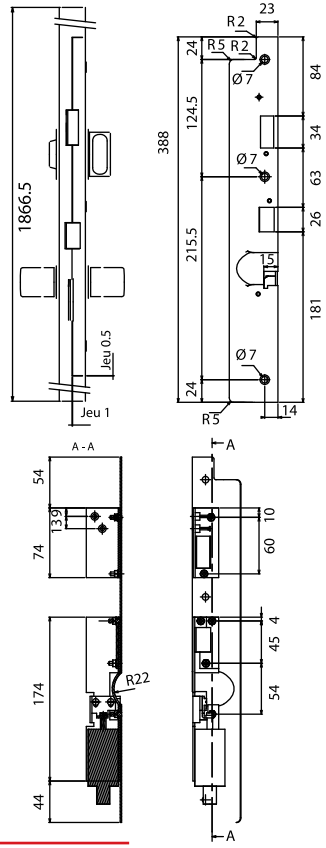

Serrure à bandeau pour porte de toilettes avec gache à électroaimant

Lock for WC
with electromagnetic strike

Toilettentürschloss
mit Elektroschalter